SCHEDA TECNICA
Mod. **AU 125-80E ES**

INFORMAZIONI GENERALI
- Cesto inox **126x80 cm**
- Peso lordo: 365 Kg
- Cicli/cesti ora : 2'-3'-6'-9' / 30-20-10-7
- Nr. 2 bracci di lavaggio (a 3 razze) inferiori, nr. 2 bracci di lavaggio superiori (a 3 razze) e tubi di lavaggio laterali
- Bracci di risciacquo indipendenti da quelli di lavaggio
- Nr. 2 pompe di lavaggio da 2.35 Kw
- Capacità boiler 17 litri
- Capacità vasca 100 litri
- Resistenza boiler da 9 Kw
- Resistenza vasca da 9 Kw
- Consumo di acqua per ciclo: 7 litri
- Comandi elettronici
- Display per temperatura vasca e boiler
- Altezza utile di lavaggio 800 mm
- Micro di sicurezza porta
- Riempimento automatico e diretto in vasca
- Risciacquo a caldo
- Break Tank di serie
- Nr.2 pompe aumento pressione
- Boiler atmosferico
- Recuperatore di calore
- Funzione Thermostop
- Ciclo di autopulizia vasca a fine giornata
- Pompe di lavaggio verticali autopulenti

FILTRAZIONE
- Pre-filtraggio dell'acqua della vasca per mezzo di nr. 1 filtro inox dotato di cestello di raccolta
- Filtri pompa in acciaio inox, facilmente removibili

CARROZZERIA
- In acciaio inox
- Struttura e porta a doppia parete coibentata
- Maniglia porta in acciaio inox
- Vasca di lavaggio in acc. Inox AISI 316 stampata con angoli arrotondati
- Bracci di lavaggio e risciacquo in acciaio inox facilmente smontabili per la pulizia interna
- Boiler in acciaio inox AISI 316

DOTAZIONE
- 1 cesto inox 126x80 cm con ruote
- 1 tubo di carico acqua (lunghezza 1,5 mt)
- 1 tubo di scarico (lunghezza 2 mt)

OPTIONAL
- Dosatore del detersivo elettrico
- Dosatore del brillantante elettrico
- Pompa di scarico
- Versione in 60 Hz

ACCESSORI PER TRATTAMENTO ACQUA
- Addolcitore esterno

ACCESSORI
- Supporti inox portateglie speciali

INSTALLAZIONE
- Livellare la macchina agendo sugli appositi piedini

COLLEGAMENTO ELETTRICO
- La tensione di rete deve corrispondere a quella indicata nella matricola della macchina.
- La macchina deve essere collegata ad un idoneo impianto di messa a terra.
- Collegare la presa di alimentazione ad un idoneo interruttore a muro omnipolare.

COLLEGAMENTO IDRICO
- Collegare un addolcitore nel caso di acqua con durezza elevata
- La pressione dell'acqua deve essere compresa tra 0.2MPa (2 bar), e 0.5MPa (5bar).
- La temperatura dell'acqua deve essere compresa tra 10 e 50°C

SPECIFICHE TECNICHE
- Tensione: **380-415 V3N ~ 50 Hz**
- Potenza totale **: 13,7 kW**
- Amperaggio: **20 A**
- Sez. cavo alimentaz. **: 5 x 4 mmq**

AU 125-80 E ES

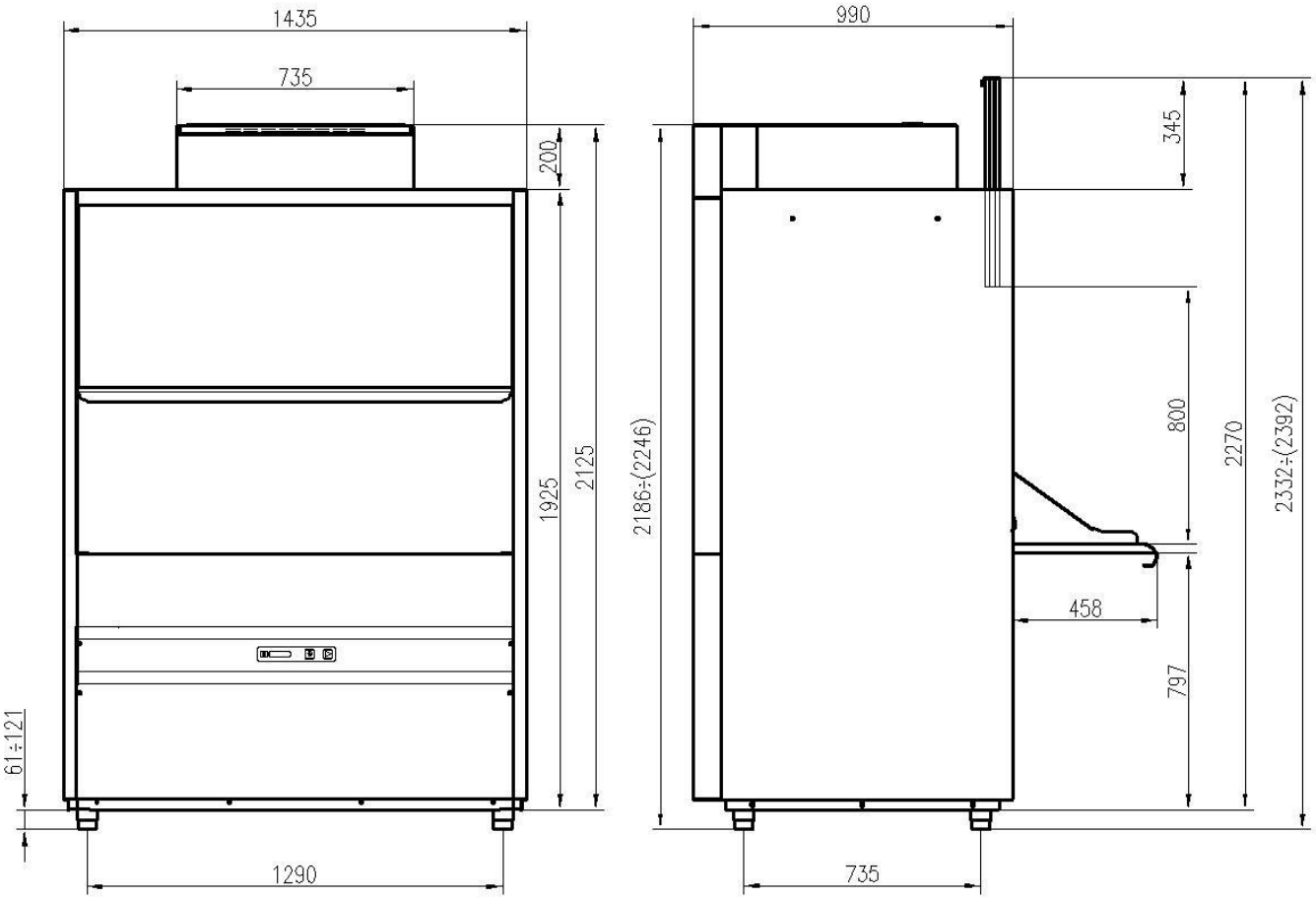

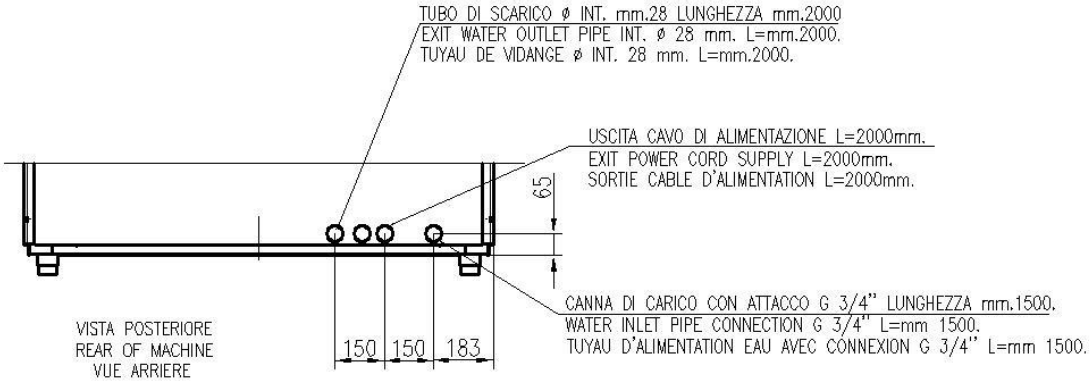

	Min 10°C–MAX 50°C
	Min 10°C–MAX 25°C with ENERGY RECOVERY
	200÷500kPa(2÷5 Bar)
	100÷500kPa(1÷5 Bar) with ATMOSPHERIC BOILER
f d	HARDNESS 5÷20°f–2.8÷11°d
	HARDNESS 50÷200 ppm